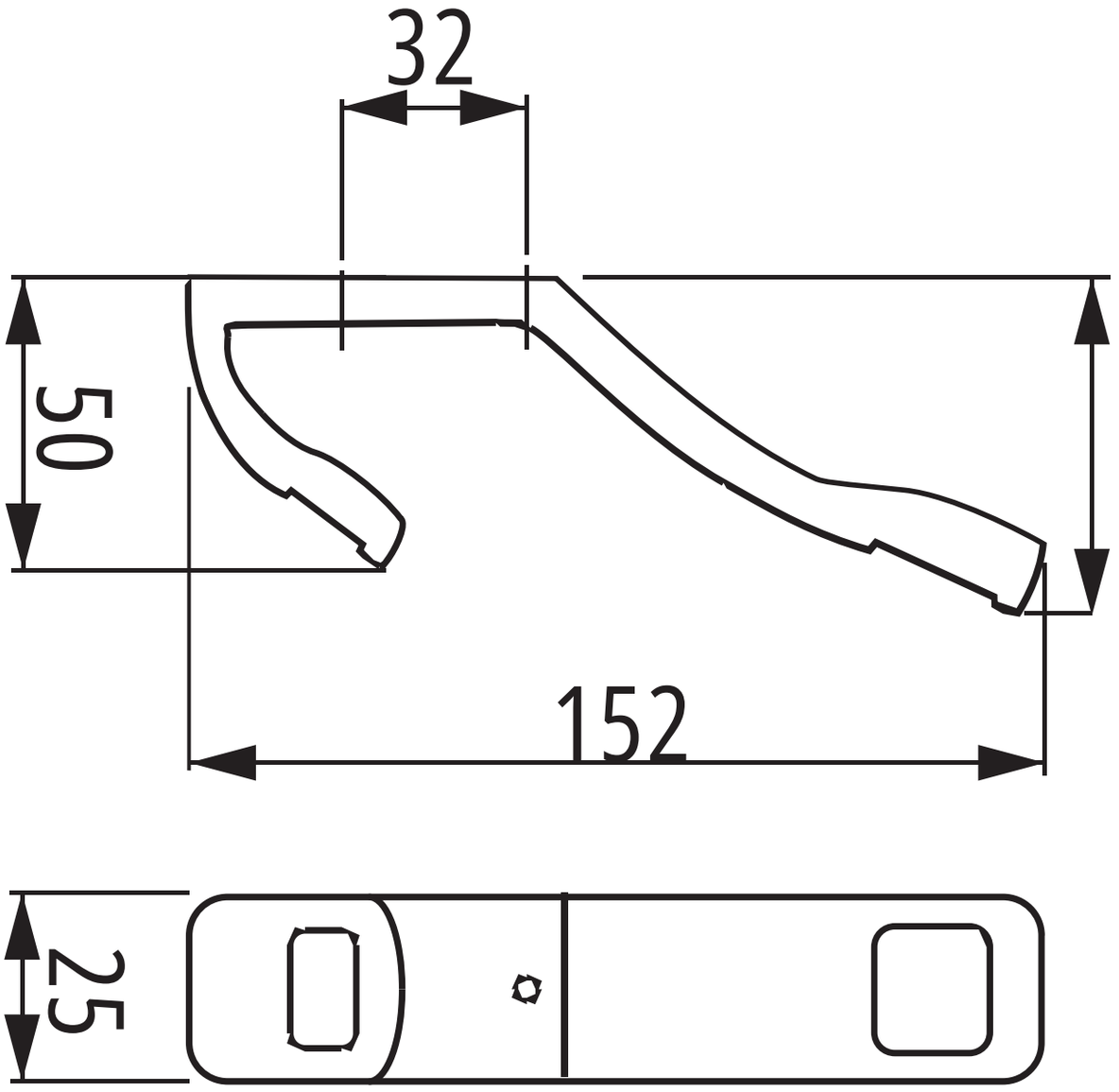
32
50
152
25